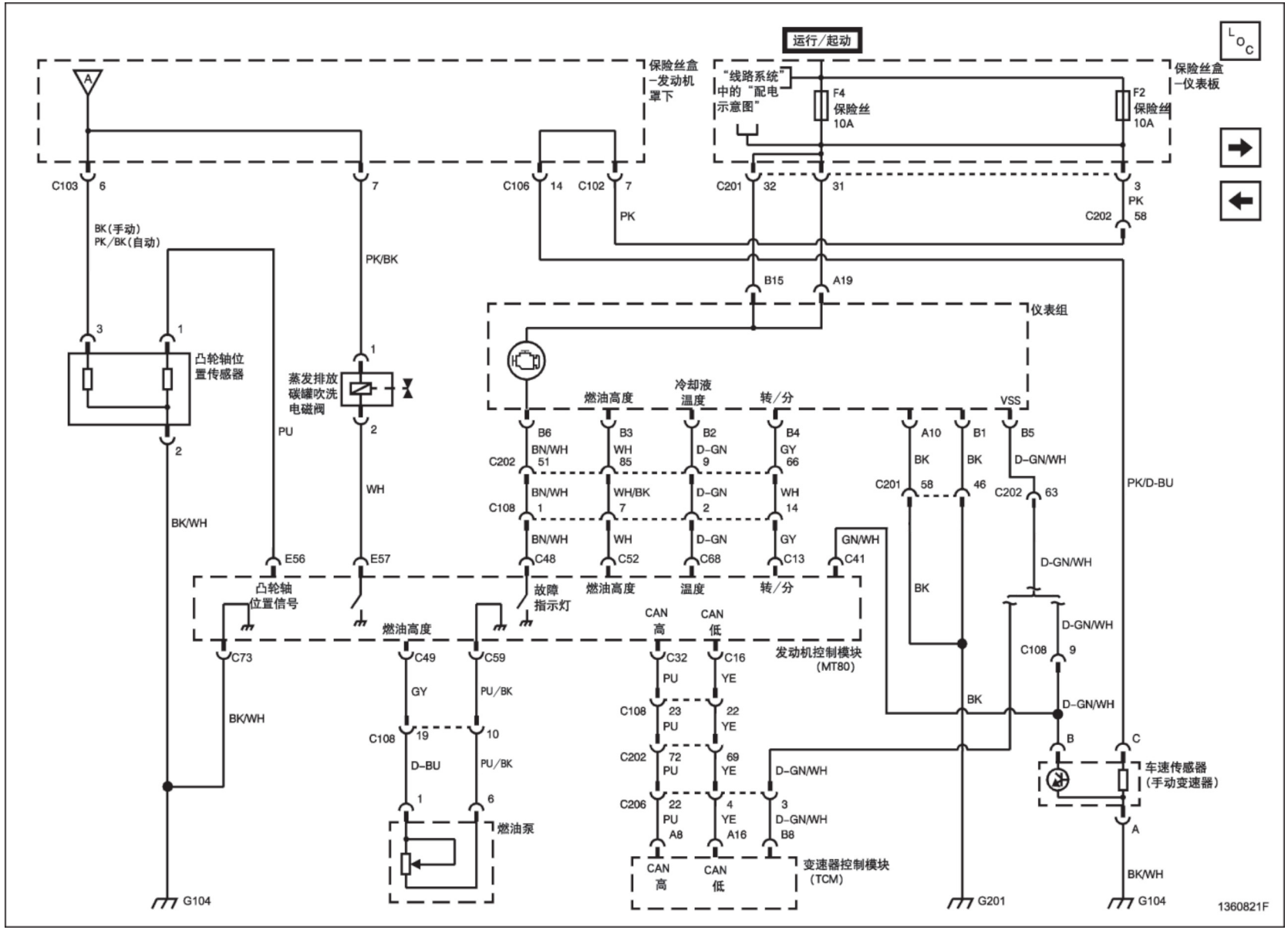
运行/起动
保险丝盒
-发动机
罩下
"线路系统"
中的"配电
示意图"
F4
保险丝
10A
F2
保险丝
10A
保险丝盒
-仪表板
C103
6
7
C106
14
C102
7
C201
32
31
3
PK
C202
58
PK
BK(手动)
PK/BK(自动)
PK/BK
B15
A19
仪表组
凸轮轴位
置传感器
蒸发排放
碳罐吹洗
电磁阀
PU
WH
BK/WH
燃油高度
冷却液
温度
转/分
VSS
B6
BN/WH
51
B3
WH
85
B2
D-GN
9
B4
GY
66
C202
BN/WH
1
WH/BK
7
D-GN
2
WH
14
C108
BN/WH
C48
WH
C52
D-GN
C68
GY
C13
GN/WH
C41
A10
BK
C201
58
B1
BK
46
B5
D-GN/WH
C202
63
PK/D-BU
D-GN/WH
E56
E57
凸轮轴
位置信号
故障
指示灯
燃油高度
温度
转/分
燃油高度
CAN
高
CAN
低
发动机控制模块
(MT80)
C73
C49
C59
C32
C16
PU
YE
GY
PU/BK
C108
23
PU
22
YE
BK/WH
C108
19
10
D-BU
PU/BK
C202
72
PU
69
YE
D-GN/WH
C206
22
PU
A8
4
YE
A16
3
D-GN/WH
B8
1
6
燃油泵
CAN
高
CAN
低
变速器控制模块
(TCM)
C108
9
D-GN/WH
B
C
车速传感器
(手动变速器)
A
BK/WH
G104
G201
G104
1360821F